ՄԵՏԱՂԱԿԱՆ ՄՏՈՑ

ՆԵՐԴԻՐ էԼ-ՆՏ ՄՄ-1*

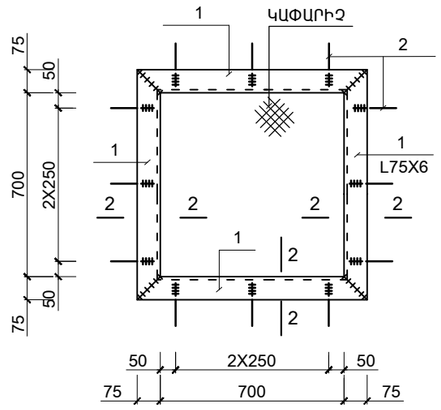

(ԿԱՓԱՐԻՉ)

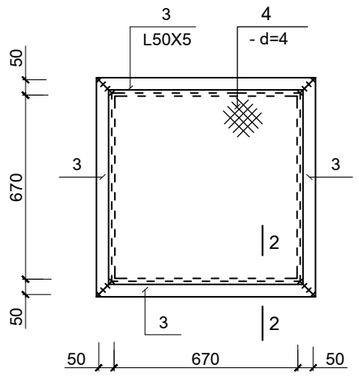

ՄԵՏԱՂԱԿԱՆ ԱՍՏԻՃԱՆ

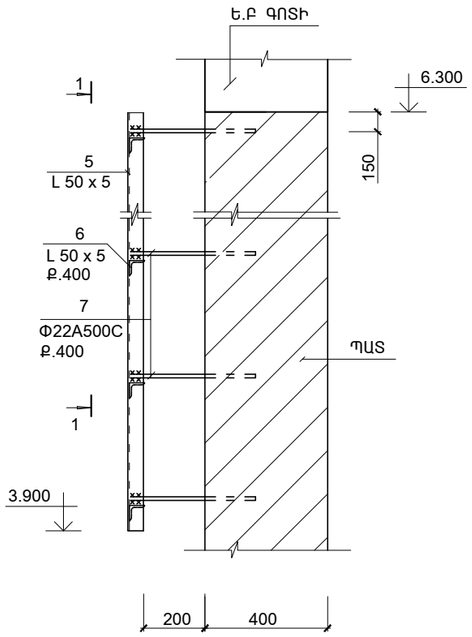

2 - 2

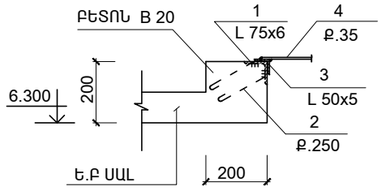

ՏԵՍՔ 1 - 1

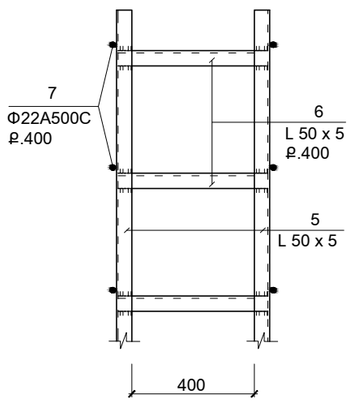

ՄԱՍՆԱԳԻՐԸ

ՆՇԱՆԱԿ. ԴԻՐՔԸ	Ն Շ Ա Ն Ա Կ Ո Ւ Մ Ը	Ա Ն Վ Ա Ն Ո Ւ Մ Ը		ՔԱՆ. ՀԱՏ	ՄԻԱՎ. ՔԱՇԸ ԿԳ	ԾԱՆՈԹ. ԿԳ
	ՄԵՏԱՂԱԿԱՆ էԼԵՄԵՆՏՆԵՐ					
		ՄԵՏԱՂԱԿԱՆ ՄՏՈՑ		1	64.8	64.8
		ԿԱՓԱՐԻՉ	(1 ՀԱՏ)			
3	ԳՕՍՏ 8509-86	L 50x50x5	L= 770	4	2.9	11.6
4	ԳՕՍՏ 19903 - 74	δ =4x730 (C235)	L= 730	1	16.7	16.7
				ԸՆԴԱՄԵՆԸ		28.3
		ՆԵՐԴԻՐ էԼ-ՆՏ ՄՄ-1*	(1 ՀԱՏ)			
1	ԳՕՍՏ 8509-86	L 75x75x6	L= 850	4	7.5	30.0
2	ԳՕՍՏ Ր 52544 - 2006	∅ 12 A 500C ;	L = 600	12	0.54	6.5
				ԸՆԴԱՄԵՆԸ		36.5
		ՄԵՏԱՂԱԿԱՆ ԱՍՏԻՃԱՆ	(1 ՀԱՏ)			
5	ԳՕՍՏ 8509-86	L 50x50x5	L= 2100	2	7.92	15.8
6	ԳՕՍՏ 8509-86	L 50x50x5	L= 450	5	1.7	8.5
7	ԳՕՍՏ Ր 52544 - 2006	∅ 22 A 500C ;	L = 400	12	0.36	4.3
				ԸՆԴԱՄԵՆԸ		28.5

1. ԵՌԱԿՑՄԱՆ ԿԱՐԻ ՉԱՓՆ ԸՆԴՈՒՆԵԼ ԵՌԱԿՑՎՈՂ էԼԵՄԵՆՏՆԵՐԻ ՆՎԱԶԱԳՈՒՅՆ ՀԱՍՏՈՒԹՅԱՄԲ
2. ՄՈՆՏԱԺՈՒՄԻՑ ՀԵՏՈ ԲՈԼՈՐ ՄԵՏԱՂԱԿԱՆ ՄԱԿԵՐԵՍՆԵՐԸ ՄԱՔՐԵԼ ԺԱՆԳԻՑ ԵՎ ԿԵՂՏԻՑ, ՀԻՄՆԱՆԵՐԱՐԿԵԼ ԵՎ ՆԵՐԿԵԼ էՄԱԼՈՎ 2 ԱՆԳԱՄ
3. ԵՌԱԿՑՈՒՄԸ ԻՐԱԿԱՆԱՑՆԵԼ Ց-42 էԼԵԿՏՐՈԴՈՎ
4. ՄԵՏԱՂԱԿԱՆ ՄՏՈՑԻ ՏԵՂԸ ՃՇՏԵԼ ՃԱՐՏԱՐԱՊԵՏԱԿԱՆ ԳԾԱԳՐԵՐԻ ՀԵՏ:

ՏԱՐՐԵՐԻ ՄԱՍՆԱՑՈՒՅԱԿ

ԴԻՐՔ	էՍՔԻԶ
2	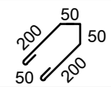

ԾՐԱԳՐԻ ԱՌԱՋԱԴՐԱՆՔ՝ ՏՄԱԳՄ-01				ՏԱՎՈՒՇԻ ՄԱՐԶԻ ԱՐԾՎԱԲԵՐԴ ԳՅՈՒՂԻ ՄԱՆԿԱՊԱՐՏԵԶԻ ԿԱՌՈՒՑՄԱՆ ՆԱԽԱԳԾԻ ՏԵՂԱԿԱՊՈՒՄ			
				ԿՈՆՍՏՐՈՒԿՑՈՐԱԿԱՆ ՄԱՍ	ՓՈՒԼ	ԹԵՐԹ	ԹԵՐԹԵՐ
					ԱՆ	ԵԿ-22	24
ՆԱԽԱԳԾ.	ԱՂԱՋԱՆՅԱՆ Լ.			ՄԵՏԱՂԱԿԱՆ ՄՏՈՑ ՄԵՏԱՂԱԿԱՆ ԱՍՏԻՃԱՆ	INTER energia	ԻՆՏԵՐ էներգիա ՍՊԸ	
ՊԱՇՏՈՆ	ԱԶԳԱՆՈՒՆ	ՍՏՈՐԱԳՐ.					